Edificio Genebre. Av. de Joan Carles I, 46-48
08908 L'Hospitalet de Llobregat. Barcelona (Spain)
genebre@genebre.es - www.genebre.es

ARTICULO: 2286A
Purgador de boya cerrada para vapor
Ball float steam trap

Características	*Features*
1. Trampa de vapor en acero al carbono1.0619 (WCB). **2.** Partes internas en acero inoxidable. **3.** Eliminador termostático de aire interno. **4.** Alta durabilidad y fácil mantenimiento. **5.** Aplicación: Drenaje de Líneas de Vapor **6.** Extremos bridados según ANSI B 16.5 Clase 150. **Condiciones de Trabajo:** Instalación horizontal (ver flecha de indicación). Ver flecha sentido de flujo. Máxima presión de Diseño del cuerpo: 20 bar Presión máxima admisible (PMA) 16 bar a 120ºC. Temperatura máxima admisible (TMA): 250ºC. Presión diferencial máxima: Modelo 045: ΔP max 4,5 bar Modelo 100: ΔP max 10 bar	***1.*** *Carbon steel 1.0619 (WCB) steam trap.* ***2.*** *Stainless steel internal parts.* ***3.*** *Integral automatic air venting.* ***4.*** *High durability and easy maintenance.* ***5.*** *Application: Steam pipelines drainage.* ***6.*** *Flanged ends according to* ANSI B 16.5 Class 150. ***Working Conditions:*** *Horizontal installation (see the indication arrow).* *See arrow of flow direction.* *Body design conditions: max. 20 bar.* *Maximum allowable pressure (PMA): 16 bar at 120ºC.* *Maximum allowable temperature (TMA): 250ºC.* *Maximum differential pressure:* *Model 045: ΔP max 4,5 bar* *Model 100: ΔP max 10 bar*



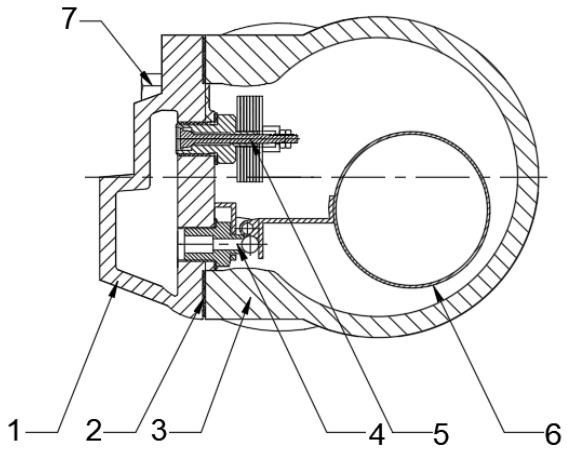

PARTES COMPONENTES – *COMPONENT PARTS:*

Nº	Nombre / *Name*	Material	Recambios / *Spare Parts*
1	Cuerpo / *Body*	Acero Carbono / *Carbon Steel* 1.0619 (WCB)	-----
2	Junta / *Gasket*	S.S. 304 + Grafito / *S.S. 304 + Graphite*	J2285
3	Tapa / Cap	Acero Carbono / *Carbon Steel* 1.0619 (WCB)	-----
4	Asiento / *Seat*	Acero Inoxidable / *Stainless steel* AISI 420	-----
5	Purgador de aire / *Air vent*	Acero Inoxidable / *Stainless steel* Bimetallic	P2285
6	Esfera / *Ball*	Acero Inoxidable / *Stainless steel* AISI 304	-----
7	Tornillos / *Bolts*	A193 B7	-----

Edificio Genebre. Av. de Joan Carles I, 46-48
08908 L'Hospitalet de Llobregat. Barcelona (Spain)
genebre@genebre.es - www.genebre.es

DIMENSIONES – *DIMENSIONS:*

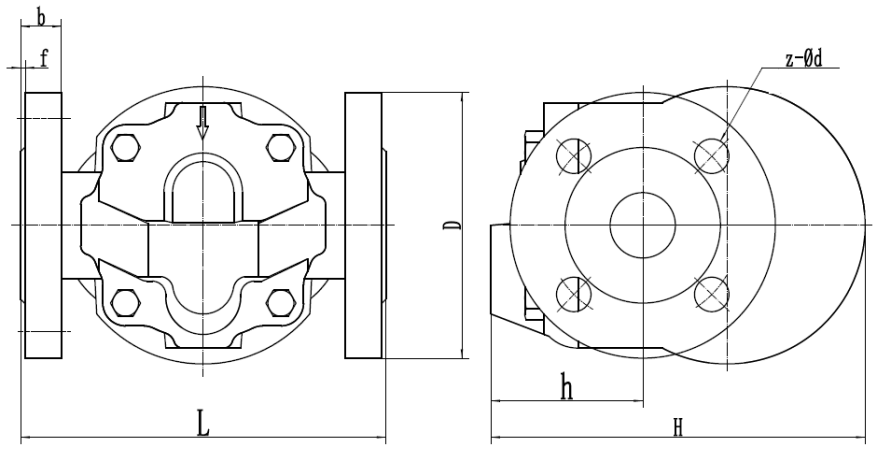

Ref.	Medida / *Size*	Dimensiones / *Dimensions*							Peso / *Weight (Kg)*
		L	D	H	h	b	f	z x d	
2286A 04 045 2286A 04 100	DN15	170	90	157	75	16	2	4 x 16	5,100
2286A 05 045 2286A 05 100	DN20	170	100	157	75	16	2	4 x 16	5,400
2286A 06 045 2286A 06 100	DN25	210	110	170	75	18	2	4 x 16	6,350

CAPACIDAD DE DESCARGA – *DISCHARGE CAPACITY:*

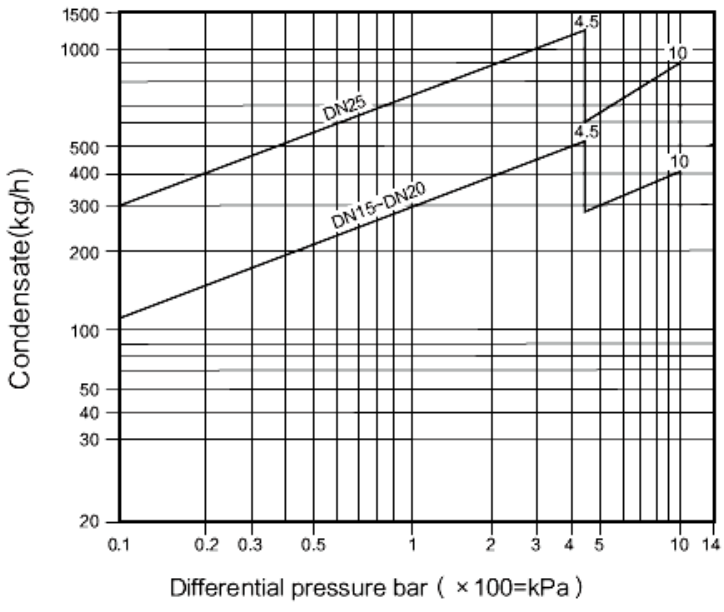

Edificio Genebre. Av. de Joan Carles I, 46-48
08908 L'Hospitalet de Llobregat. Barcelona (Spain)
genebre@genebre.es - www.genebre.es

CURVA PRESIÓN TEMPERATURA / *PRESSURE TEMPERATURE RATING*

